GAS-BRENNWERTKESSEL

# Bewährter Gas-Brennwertkessel mit Inox-Crossal-Wärmetauscherfläche: VITOCROSSAL 300

**VITOCROSSAL 300**
Typ CT3B

Gas-Brennwertkessel mit Inox-Crossal-Wärme-tauscher läche und Vitotronic Regelung, 408 bis 635 kW

# Bewährter Gas-Brennwertkessel mit Inox-Crossal-Wärmetauscherfläche und einfach zu bedienender Vitotronic Regelung mit Farb-Touch-Display

Vitocrossal 300 mit Kesseltür, 408 bis 635 kW

Der Vitocrossal 300 (Typ CT3B) ist ein bodenstehender Gas-Brennwertkessel mit Inox-Crossal-Wärmetauscherfläche.

**Einfache Einbringung durch teilbare Komponenten**

Die Konstruktion der Inox-Crossal-Wärmetauscherfläche ermöglicht hohe Leistungen des Vitocrossal 300 bei weiterhin moderaten Abmessungen und geringem Gewicht. Darüber hinaus kann der Vitocrossal 300 in zwei Teile zerlegt angeliefert werden, was die Einbringung erleichtert.

### Ausgereifte Brennwerttechnik

Die hochwirksame Wärmeübertragung und die hohe Kondensationsrate ermöglichen Norm-Nutzungsgrade bis 98 % ($H_s$). Diese hohen Norm-Nutzungsgrade werden durch das Kreuzstromprinzip von Heizgas und Kesselwasser sowie die intensive Verwirbelung der Heizgase durch die Wärmetauscherfläche erreicht.

Beim Vitocrossal 300 ist durch den zweiten Rücklaufstutzen eine für die Brennwertnutzung besonders günstige hydraulische Anbindung möglich.

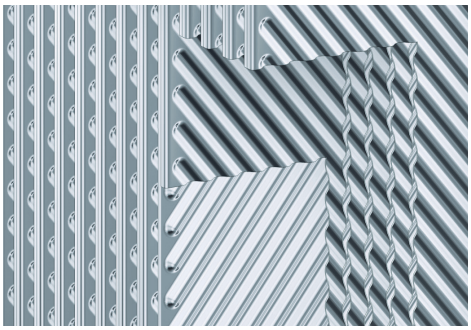

Inox-Crossal-Wärmetauscherfläche für hochwirksame Wärmeübertragung und Kondensationsrate

## VITOCROSSAL 300 ÜBERZEUGT

- + Hohe Betriebssicherheit und lange Nutzungsdauer durch korrosionsbeständige Inox-Crossal-Wärmetauscherfläche aus Edelstahl Rostfrei
- + Selbstreinigungseffekt durch glatte Edelstahloberfläche
- + Schadstoffarme Verbrennung durch niedrige Brennraumbelastung und Durchgangsbrennraum
- + Einfach zu bedienende Vitotronic Regelung mit Farb-Touch-Display

Vitotronic Regelung mit Farb-Touch-Display

### Komfortable und leistungsstarke Regelung Vitotronic

Die integrierte Vitotronic Regelung mit großem Farb-Touch-Display ist einfach und intuitiv zu bedienen. Eine Assistenzfunktion unterstützt die Inbetriebnahme.

Via Vitocom Schnittstelle kann der Kessel direkt mit Vitodata verbunden werden. Diese Möglichkeit eröffnet dem Fachbetrieb zusätzliche digitale Dienstleistungen, um die störungsfreie Funktion der Anlage zu gewährleisten.

Das Service-Tool Vitosoft 300 kommuniziert direkt per WLAN. Über das Energie-Cockpit der Regelung lassen sich die Energieverbräuche transparent visualisieren.

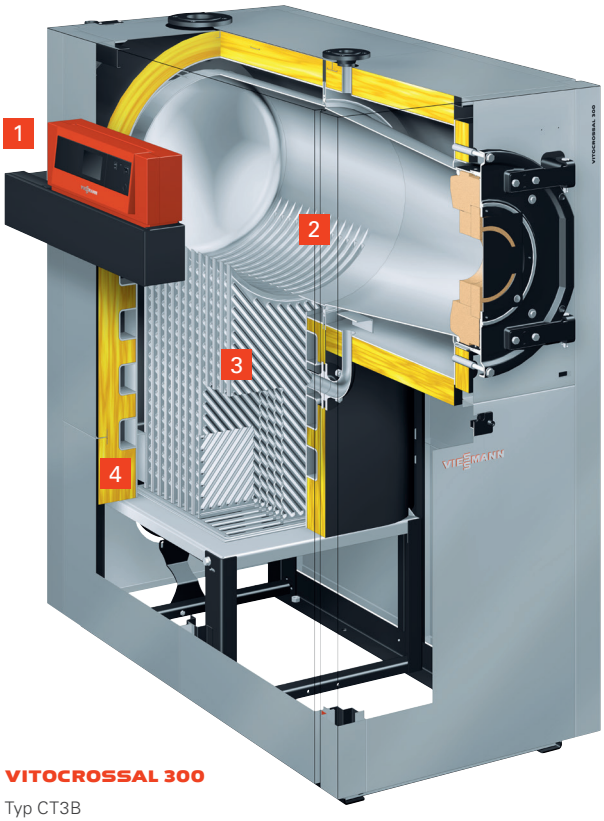


**VITOCROSSAL 300**
Typ CT3B

1. Vitotronic Regelung mit Farb-Touch-Display und Inbetriebnahme-Assistent
2. Brennraum aus Edelstahl Rostfrei
3. Inox-Crossal-Wärmetauscherfläche
4. Hochwirksame Wärmedämmung

Viessmann Ges.m.b.H.
Viessmannstr. 1
4641 Steinhaus bei Wels
info@viessmann.at
www.viessmann.at

# Gas-Brennwertkessel
# VITOCROSSAL 300 (Typ CT3B)

| | | | | |
|---|---|---|---|---|
| **Nenn-Wärmeleistung 50/30 °C** | kW | 408 | 508 | 635 |
| **Nenn-Wärmeleistung 80/60 °C** | kW | 370 | 460 | 575 |
| **Abmessungen (gesamt)** | | | | |
| Länge | mm | 1871 | 1949 | 2105 |
| Breite | mm | 1104 | 1104 | 1104 |
| Höhe | mm | 2290 | 2290 | 2290 |
| **Gewicht** | kg | 937 | 982 | 1098 |
| **Inhalt Kesselwasser** | Liter | 460 | 500 | 540 |

## PRODUKTMERKMALE

- Gas-Brennwertkessel: 187 bis 635 kW
- Norm-Nutzungsgrad: bis 98 % ($H_S$)
- Zwei Rücklaufstutzen für eine brennwertoptimierte hydraulische Anbindung
- Integriertes WLAN für Service-Schnittstelle
- Wirtschaftlicher und sicherer Betrieb der Heizungsanlage durch kommunikationsfähiges Regelungs-System Vitotronic, das im Zusammenhang mit Vitogate 300 (Zubehör) die Einbindung in Gebäudemanagement-Systeme ermöglicht

klimaneutral
natureOffice.com | DE-077-367729
gedruckt

**Ihr Fachpartner**

06/2022 AT

Inhalt urheberrechtlich geschützt.
Kopien und anderweitige Nutzung
nur mit vorheriger Zustimmung.
Änderungen vorbehalten.